دليل الاستخدام

طقم ترشيح المياه المنزلي من ووترفيل: ركّبه وصُنه واستبدل الخرطوشة بأمان، خطوة بخطوة.



السلامة | المكوّنات | التركيب | الصيانة | الأعطال | الأسئلة الشائعة

1. تعليمات السلامة

مياه الشرب الباردة فقط

هذا الطقم مصمم لترشيح مياه الشرب الباردة. لا تستخدمه أبدًا مع الماء الساخن أو المياه غير الصالحة للشرب أو أي سائل آخر.

الضغط: من 0.5 إلى 8 بار

يجب أن يتراوح ضغط التشغيل بين 0.5 و8 بار. لا تتجاوز 8 بار أبدًا؛ وإذا كان ضغط شبكة المياه لديك أعلى، فركّب مخفّض ضغط قبل الفلتر.

درجة الحرارة القصوى: 45 درجة مئوية

فوق 45 درجة مئوية يتشوّه البولي بروبيلين ولا يعود إحكام الغلق مضمونًا.

خطر كهربائي

لا تركّب الطقم بالقرب من المقابس أو الأجهزة الكهربائية أو الكابلات. وفي حال حدوث تسرب، أغلق الماء قبل القيام بأي إجراء آخر.

الحماية من التجمّد

ركّب الفلتر بعيدًا عن الصقيع وأشعة الشمس المباشرة. وإذا كانت درجات الحرارة المتوقعة دون الصفر، فأفرغ وعاء الفلتر: فالماء المتجمّد قد يتسبب في انفجاره.

2. مكوّنات الطقم



رأس الفلتر (الغطاء)

مصنوع من البولي بروبيلين، ويضم وصلتين نحاسيتين (مدخل IN ومخرج OUT) وزرًا أحمر لتنفيس الضغط من أجل تفريغ الهواء المحبوس.



وعاء الفلتر

شفاف أو أزرق معتم، يحتوي على الخرطوشة ويتحمل ضغط التشغيل. ويتيح الوعاء الشفاف مراقبة درجة اتساخ الخرطوشة.



خرطوشة الترشيح

ثلاث فئات للاختيار: **OMEGA** و**OMEGA plus** من البولي بروبيلين المبثوق، أو **INFINITY** من البولي بروبيلين الخيطي (string wound).



الحلقة المطاطية (O-ring)

حلقة مطاطية واحدة مثبتة تحت الغطاء تضمن إحكام الغلق بين الرأس والوعاء. افحص حالتها في كل مرة تفتح فيها الفلتر وحافظ على نظافتها.



مفتاح الربط

يُستعمل لربط وعاء الفلتر وفكّه دون إتلافه. شُدّ باليد أولًا، ثم أدِر المفتاح ربع دورة إضافية خفيفة.

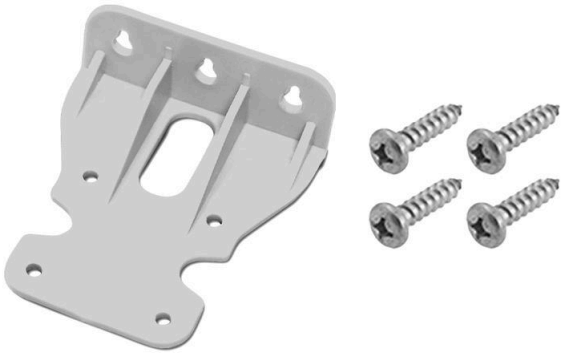

طقم التثبيت

حامل من البولي بروبيلين وأربعة براغٍ. تثبّت البراغي الحامل بالفلتر؛ ثم يتيح لك الحامل تعليق الفلتر على الجدار حتى لا يرتكز وزنه على الأنابيب.

3. التركيب في 8 خطوات

1 التحضير وإغلاق الماء

اجمع عناصر الطقم وتأكد من اكتمالها. أغلق صمام الإغلاق على مدخل الماء، ثم افتح صنبورًا يقع بعد الفلتر على مسار الماء لتخفيف الضغط.



2 تثبيت الحامل

ثبّت أولًا حامل البولي بروبيلين برأس الفلتر باستخدام البراغي الأربعة المرفقة. ثم اختر جدارًا مستويًا يتسع أسفل الوعاء بما يكفي لفكّه (10 سم على الأقل)، وعلّق الفلتر على الجدار بواسطة الفتحات الثلاث بشكل ثقب المفتاح في الحامل.

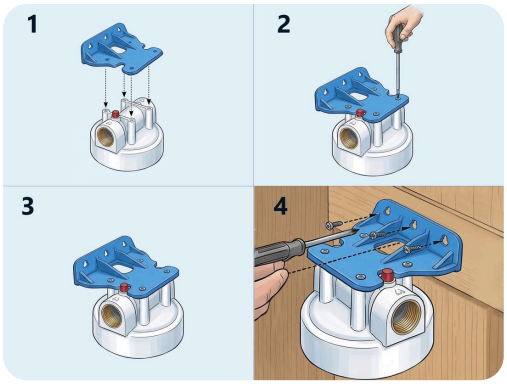

3 تحديد اتجاه التدفق

حدّد علامتَي IN (المدخل) وOUT (المخرج) على الرأس مع أسهمهما.

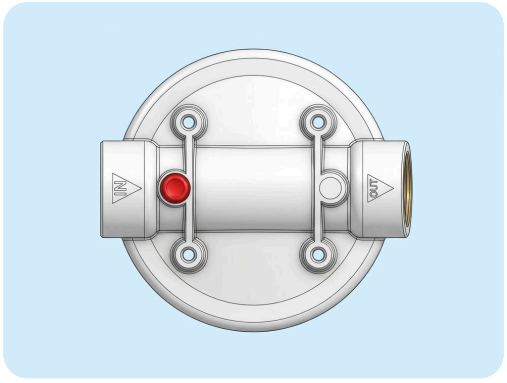

اتجاه التدفق

يدخل الماء من IN ويخرج من OUT. وعكس التوصيل يقلّل التدفق وقد يتلف الخرطوشة.

4 توصيل الوصلات النحاسية



لفّ 5 إلى 6 لفّات من شريط التفلون (PTFE) في اتجاه اللولبة، ثم اربط الوصلات باليد وأكمل بشدّ خفيف بمفتاح ربط قابل للضبط (أداة غير مرفقة). لا تبالغ في الشدّ: فاللولبة النحاسية لينة.

5 إدخال الخرطوشة



افكّ وعاء الفلتر بالمفتاح. اشطفه، ثم ضع الخرطوشة النظيفة في الوسط. تعامل معها بيدين نظيفتين.

6 فحص الحلقة المطاطية وربط الوعاء

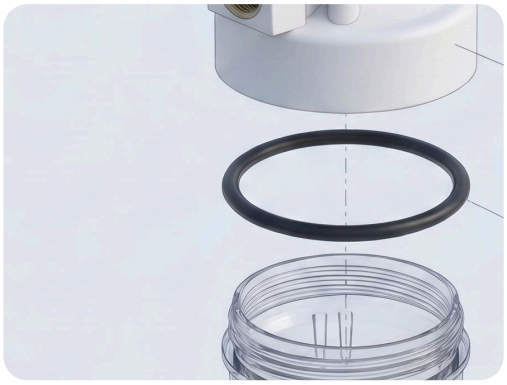

تأكد من أن الحلقة المطاطية المثبتة تحت الغطاء في مكانها الصحيح ونظيفة وغير ملتوية. اربط الوعاء باليد حتى يتوقف، ثم أدِر المفتاح ربع دورة إضافية خفيفة.

7 إعادة تشغيل الماء وتفريغ الهواء



افتح صمام الإغلاق ببطء. اضغط على زر تنفيس الضغط حتى يتدفق الماء دون هواء، ثم اتركه. تحقق من عدم وجود تسرب عند الوصلات وحول الغطاء.

8 شطف التركيب

افتح صنبور ماء بارد بعد الفلتر واترك الماء يجري 5 دقائق لطرد الجسيمات الدقيقة من الخرطوشة الجديدة. يجب أن يخرج الماء صافيًا.





اكتمل التركيب. الفلتر مثبّت على الجدار بواسطة حامله ومتصل بمدخل الماء البارد؛ والخرطوشة ظاهرة من خلال الوعاء الشفاف.



تركيب بوعاء أزرق معتم. التثبيت نفسه بواسطة الحامل، هنا على الجدار مع توصيل مدخل الماء ومخرجه برأس الفلتر. يتميّز الوعاء المعتم بتوافق كيميائي ممتاز ويناسب تمامًا التطبيقات الخارجية.

4. الصيانة والاستبدال

الدورية: كل 6 أشهر

استبدل الخرطوشة كل 6 أشهر، أو قبل ذلك إذا انخفض التدفق أو كان الماء محمّلًا بالشوائب بشكل كبير.

1. أغلق صمام الإغلاق على مدخل الماء.
2. اضغط على زر التنفيس لتخفيف الضغط، وضع حاوية تحت وعاء الفلتر.

3. افكّ وعاء الفلتر بمفتاح الربط، ثم أفرغ الماء المتبقي.

4. أخرج الخرطوشة القديمة وتخلّص منها؛ ونظّف الوعاء بالماء النظيف وصابون لطيف، دون مذيبات.

5. افحص الحلقة المطاطية المثبتة تحت الغطاء: استبدلها إذا كانت مشوّهة أو متشققة أو متصلبة، وادهنها بخفة بشحم مخصص للأغراض الغذائية.

6. ركّب الخرطوشة الجديدة (OMEGA أو INFINITY)، ثم أعد ربط الوعاء.

7. افتح الماء ببطء، وفرّغ الهواء، وتأكد من عدم وجود تسرب، ثم اشطف لمدة 5 دقائق.

5. استكشاف الأعطال وإصلاحها

المشكلة	السبب المحتمل	الحل
تسرب عند الغطاء	الحلقة المطاطية غير مستقرة في مكانها أو تالفة أو جافة؛ الوعاء غير مشدود بما يكفي.	أغلق الماء، وافكّ الوعاء، وأعد وضع الحلقة المطاطية أو استبدلها، وادهنها، ثم أعد ربط الوعاء وشدّه بخفة بالمفتاح.
تسرب عند الوصلات النحاسية	شريط التفلون غير كافٍ أو ملفوف بشكل سيئ؛ الوصلة غير مشدودة بما يكفي.	فكّ الوصلة ونظّف اللولبة، ثم لفّ من جديد 5 إلى 6 لفّات من شريط التفلون وأعد الشدّ دون إجبار.
انخفاض التدفق	خرطوشة مسدودة؛ اتجاه IN/OUT معكوس؛ صمام الإغلاق مغلق جزئيًا.	استبدل الخرطوشة؛ تحقق من اتجاه التدفق؛ افتح صمام الإغلاق بالكامل.
صعوبة في فكّ الوعاء	الوعاء مشدود أكثر من اللازم؛ ضغط متبقٍّ؛ الحلقة المطاطية ملتصقة.	أغلق الماء وخفّف الضغط، ثم استخدم مفتاح الربط. لا تسخّن الوعاء أبدًا.

6. الأسئلة الشائعة

ما الفرق بين OMEGA وINFINITY؟

OMEGA خرطوشة من البولي بروبيلين المبثوق بسطح ناعم وبنية متجانسة. أما INFINITY فهي خرطوشة من البولي بروبيلين الخيطي (string wound) تُصنع بلفّ الخيط حول قلب مركزي. كلتاهما تحجز الجسيمات؛ ويعتمد اختيارك على درجة الترشيح المطلوبة وجودة مياهك.

هل يمكن تركيبه على مياه ساخنة؟

لا. الطقم مخصص للماء البارد فقط، حتى 45 درجة مئوية كحدّ أقصى. فالماء الساخن يشوّه البولي بروبيلين ويضرّ بإحكام الغلق.

ماذا تعني IN وOUT؟

IN هو المدخل: يدخل منه الماء غير المرشَّح. وOUT هو المخرج: يخرج منه الماء المرشَّح. اتبع الأسهم البارزة على الرأس.

متى يجب استبدال الخرطوشة؟

كل 6 أشهر في الاستعمال العادي. استبدلها قبل ذلك إذا انخفض التدفق بشكل ملحوظ، أو تغيّر طعم الماء أو مظهره، أو بدت الخرطوشة شديدة الاتساخ من خلال الوعاء الشفاف.

ماذا يغطي الضمان؟

الطقم مضمون ضد عيوب التصنيع. ويُستثنى من الضمان قطع الاستهلاك (الخراطيش والحلقة المطاطية) والأضرار الناتجة عن تركيب غير صحيح أو استعمال خارج الحدود المذكورة. وللاطلاع على الشروط الدقيقة، يُرجى الاتصال بـ ووترفيل.

هل تحتاج إلى مساعدة؟

يسعد فريقنا بإرشادك بشأن التركيب واختيار الخراطيش وقطع الغيار.

راسلنا | اتصل بنا على +213 661 884 842

SARL Waterfil Technologies · نهج بودربالة حميدات رقم 40، أولاد فايت، 16094 الجزائر